MODEL MO-06089

Instrukcja montażu
Kabiny prysznicowej
MO-06089

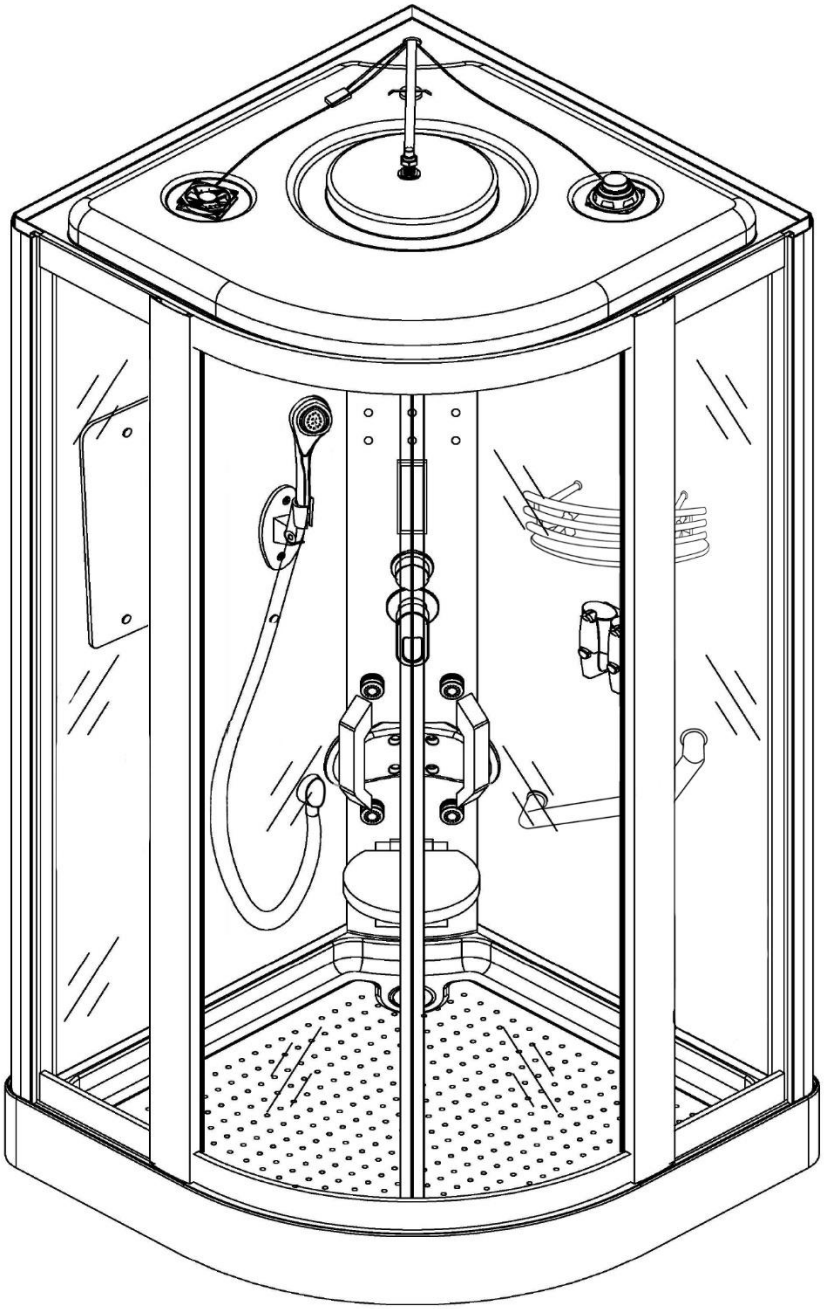

P.P.U. „MAZUR" Andrzej Mazur
Salon Wanien SPA
ul. Leśna 18, 33-100 Tarnów Tel.: 662 258 298

www.mazurspa.pl
E-mail kontaktowy: spamazur@gmail.com
E-mail reklamacje: reklamacja.mazurspa@gmail.com

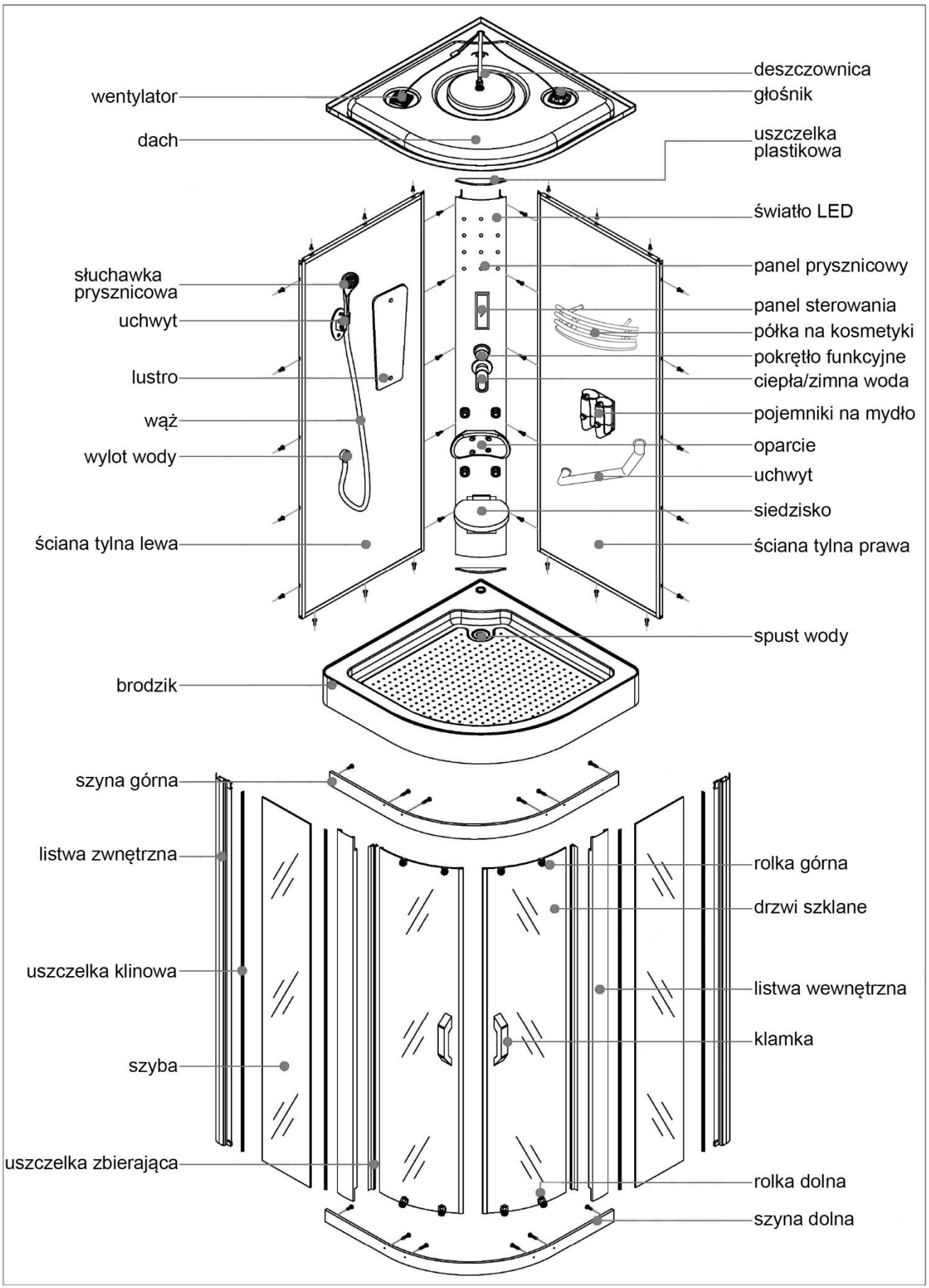

P.P.U. „MAZUR" Andrzej Mazur
Salon Wanien SPA
ul. Leśna 18, 33-100 Tarnów Tel.: 662 258 298
www.mazurspa.pl
E-mail kontaktowy: spamazur@gmail.com
E-mail reklamacje: reklamacja.mazurspa@gmail.com

01 X1	02 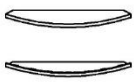 X2	03 ST4X10 X22	04 ST4X16 X10
05 X1	06 X1	07 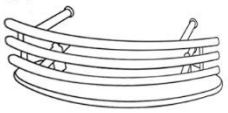 X1	08 X1
09 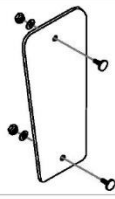 X1	10 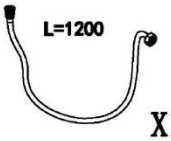 L=1200 X1	11 X2	12 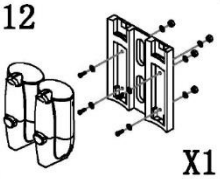 X1
13 X1	14 X1	15 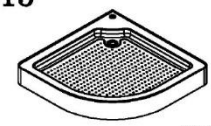 X1	16 ST4X10 X4
17 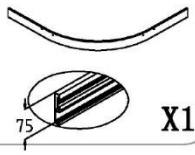 X1	18 ST4. 0X20 X8	19 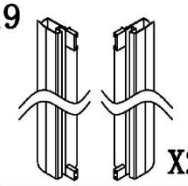 X2	20 X4
21 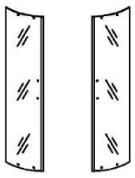 X1	22 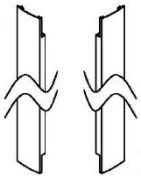 X2	23 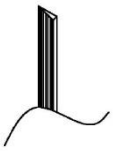 X4	24 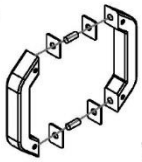 X2
25 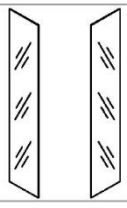 X2	26 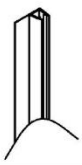 X2	27 X4	28 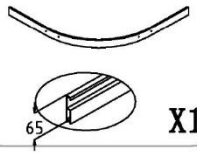 X1
29 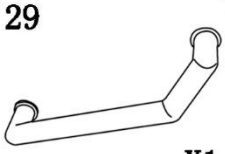 X1			

P.P.U. „MAZUR" Andrzej Mazur
Salon Wanien SPA
ul. Leśna 18, 33-100 Tarnów Tel.: 662 258 298
www.mazurspa.pl
E-mail kontaktowy: spamazur@gmail.com
E-mail reklamacje: reklamacja.mazurspa@gmail.com

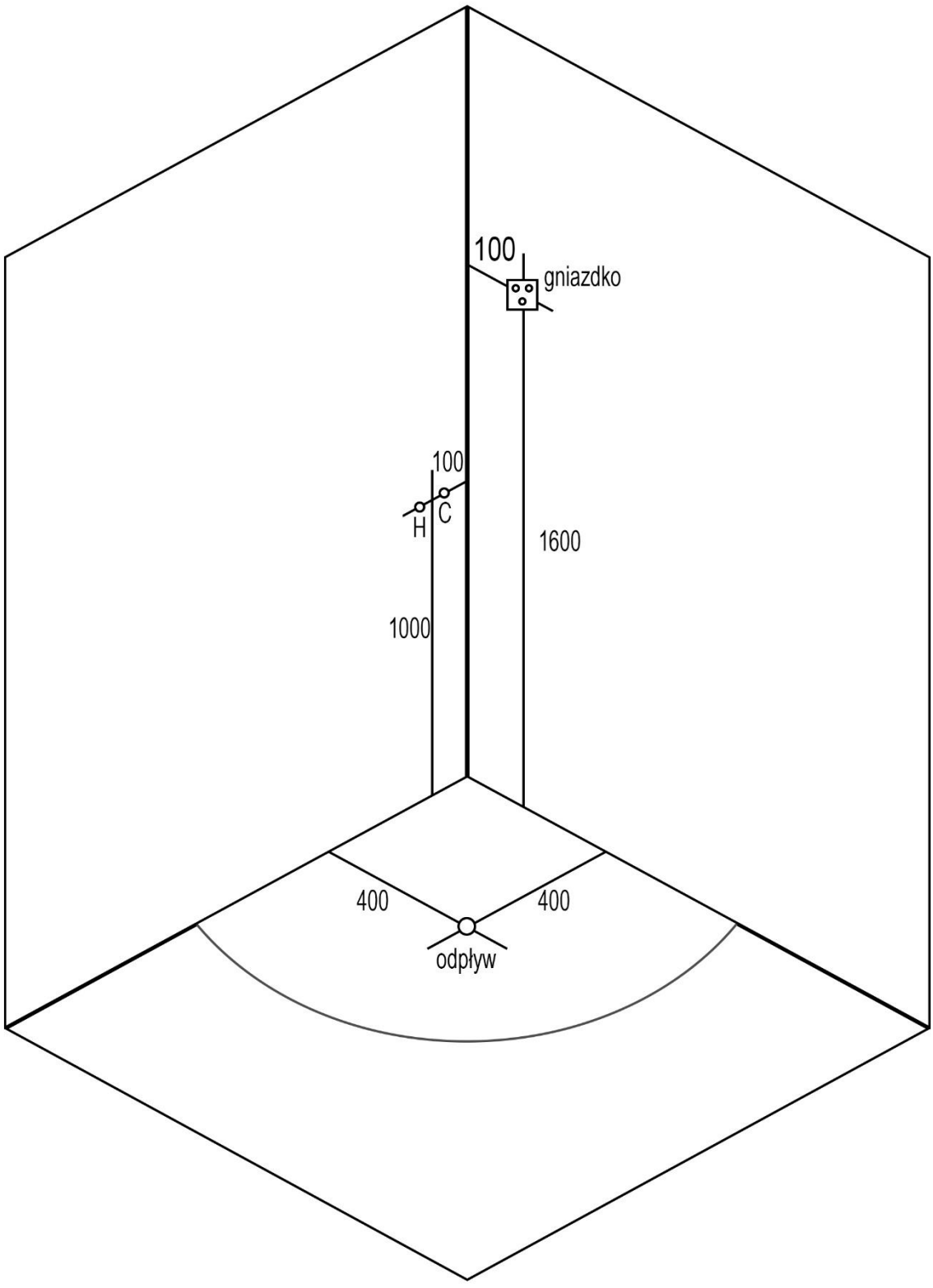

Przed rozpoczęciem montażu należy przygotować odpływ oraz wyjście na ciepłą i zimną wodę, tak jak na rysunku powyżej. Do działania kabiny niezbędne jest zamontowanie gniazdka. Urządzenie powinno być zainstalowane na bezpiecznej i uziemionej linii i musi być zainstalowany wyłącznik przeciwporażeniowy.
Zalecane jest posiadanie kratki ściekowej pod kabiną. W razie wycieku z wanny bądź kabiny woda nie rozlewa się po łazience tylko spływa do kratki.

P.P.U. „MAZUR" Andrzej Mazur **www.mazurspa.pl**
Salon Wanien SPA
ul. Leśna 18, 33-100 Tarnów Tel.: 662 258 298
E-mail kontaktowy: spamazur@gmail.com
E-mail reklamacje: reklamacja.mazurspa@gmail.com

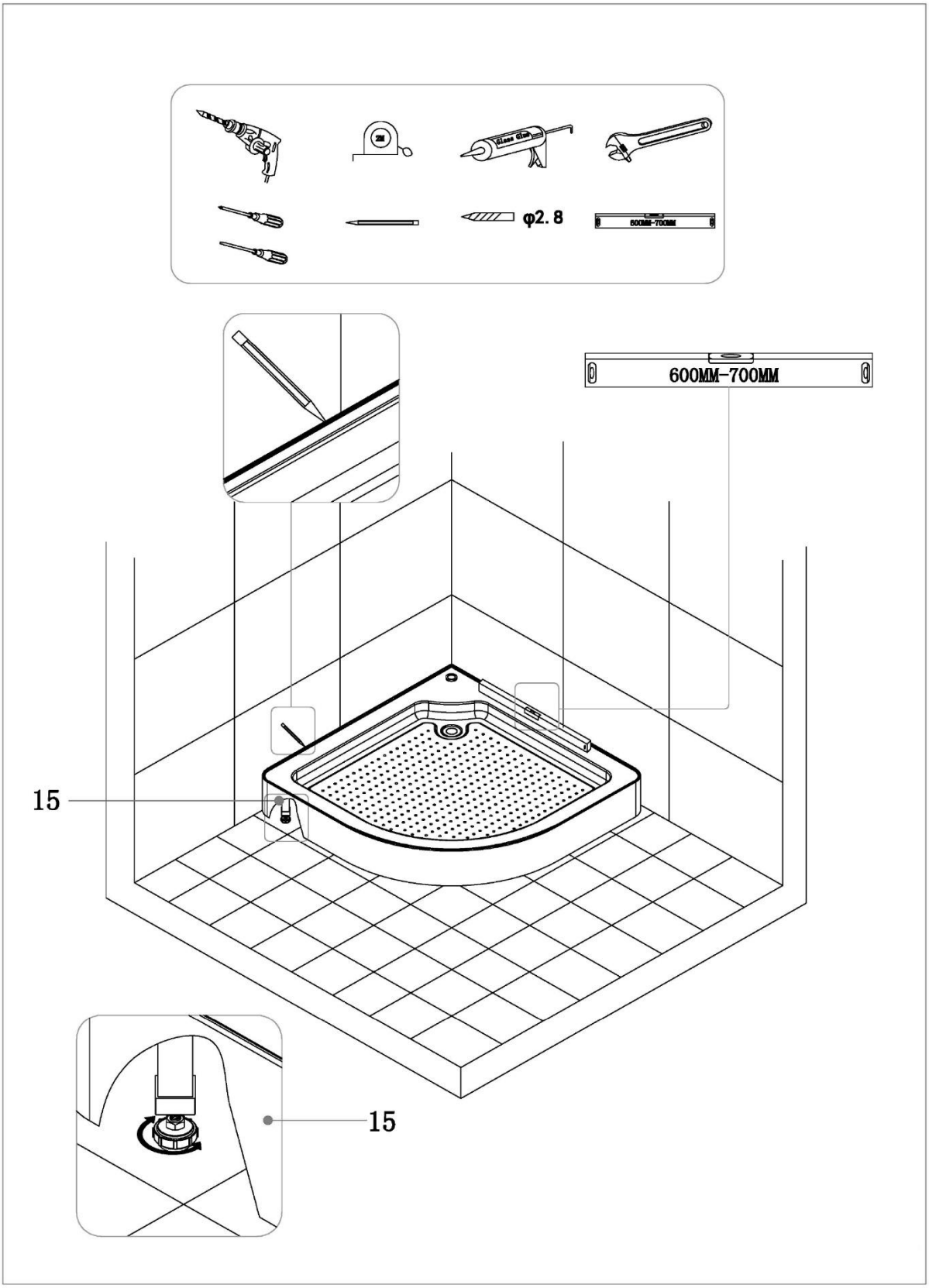

Montaż rozpoczynasz od wypoziomowania brodzika za pomocą nóżek znajdujących się pod obudową. Rurka przy syfonie od spustu wody jest giętka i dostanie pod prawie każde miejsce pod kabiną, kratka spustowa w podłodze nie musi być centralnie pod korkiem spustowym.

P.P.U. „MAZUR" Andrzej Mazur **www.mazurspa.pl**
Salon Wanien SPA
ul. Leśna 18, 33-100 Tarnów Tel.: 662 258 298
E-mail kontaktowy: spamazur@gmail.com
E-mail reklamacje: reklamacja.mazurspa@gmail.com

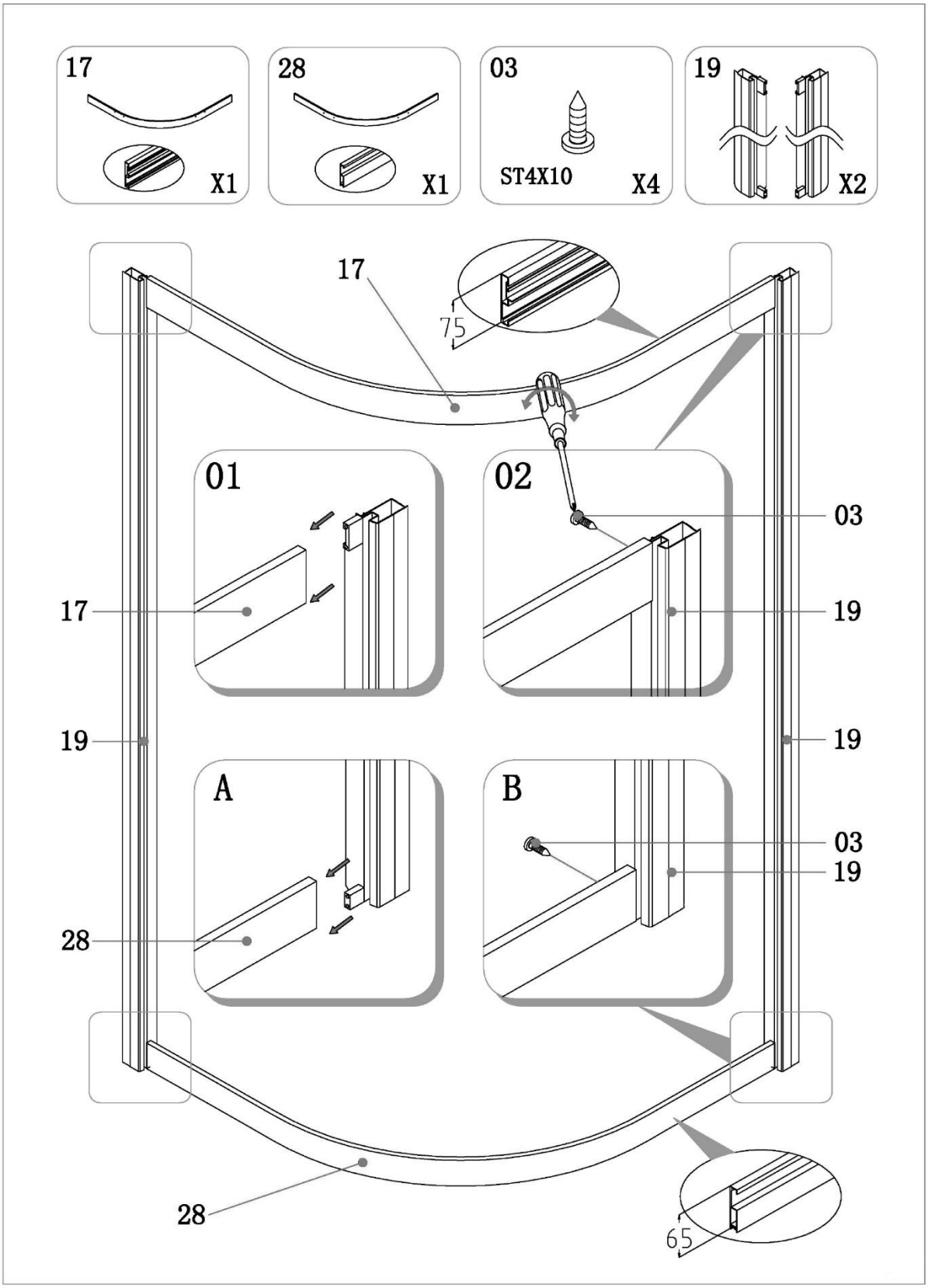

Rozpoczynasz od złożenia przedniej części kabiny. Umieść ramę na podłodze, dwie szyny i zewnętrzne listwy w odpowiednim ułożeniu. Patrz rysunek powyżej.

P.P.U. „MAZUR" Andrzej Mazur
Salon Wanien SPA
ul. Leśna 18, 33-100 Tarnów Tel.: 662 258 298
www.mazurspa.pl
E-mail kontaktowy: spamazur@gmail.com
E-mail reklamacje: reklamacja.mazurspa@gmail.com

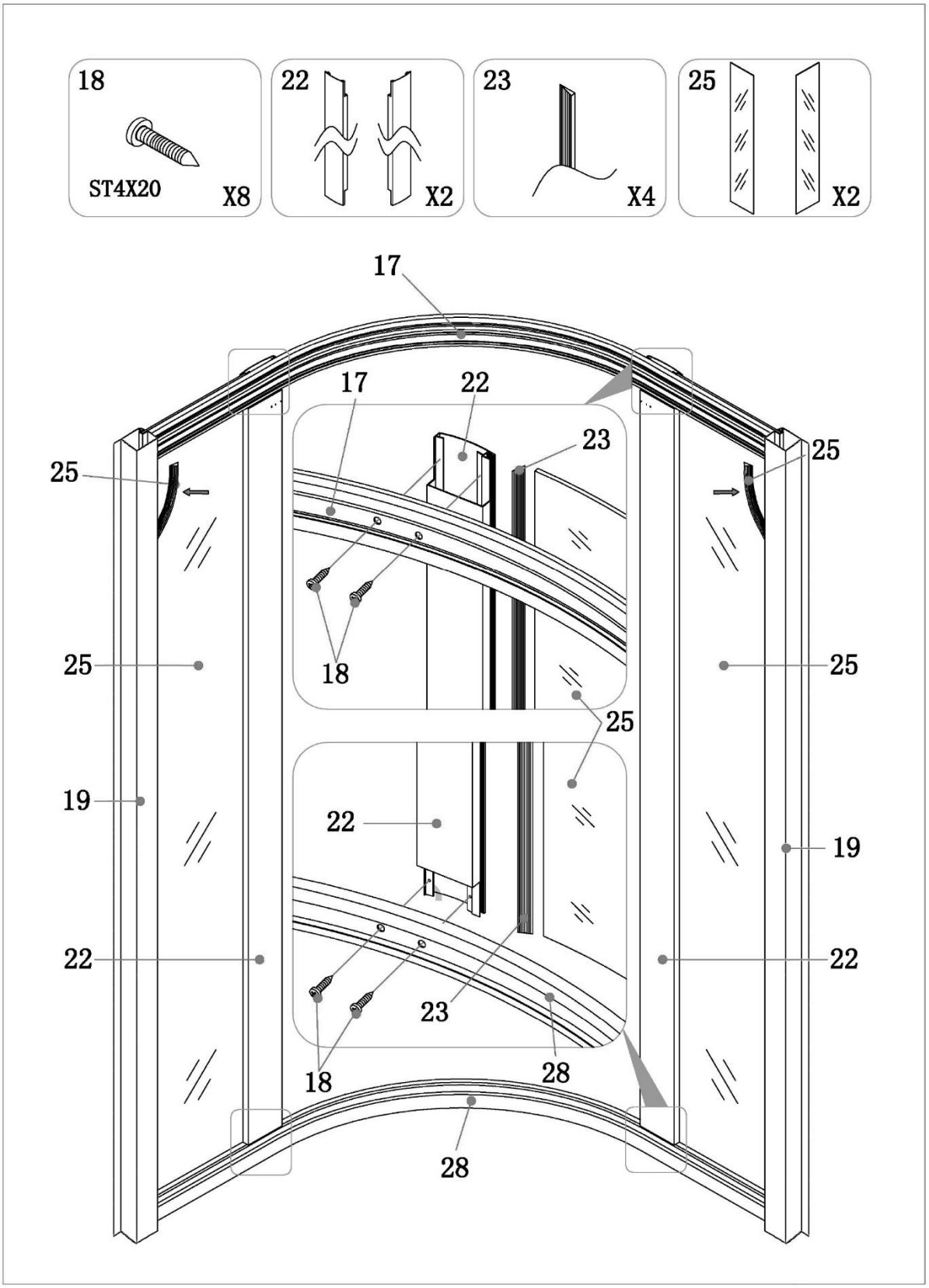

Kolejnym krokiem jest wsunięciem szyby w otwory w bocznych listach. Następnie wsuwasz listwy 22 na szyby i wywierć dziury w wyznaczonych otworach i dokręcasz śrubami. Po zamontowaniu listw w szyby wciskasz klinowe uszczelki od środkowej części kabiny. Przed wsunięciem można posmarować uszczelki płynem do naczyń, aby łatwiej można było ją wsunąć.

P.P.U. „MAZUR" Andrzej Mazur **www.mazurspa.pl**
Salon Wanien SPA
ul. Leśna 18, 33-100 Tarnów Tel.: 662 258 298
E-mail kontaktowy: spamazur@gmail.com
E-mail reklamacje: reklamacja.mazurspa@gmail.com

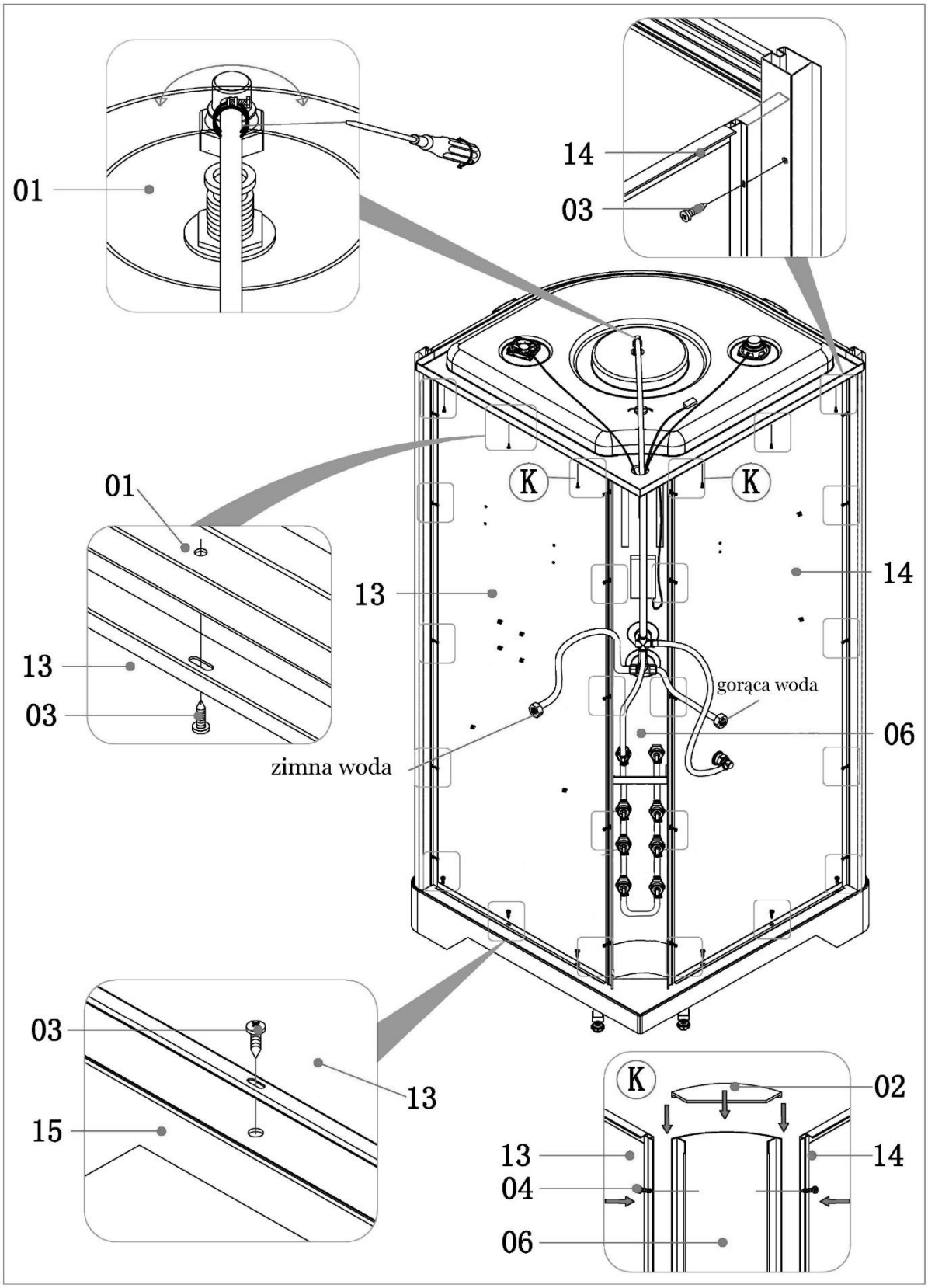

Skręconą przednią część kabiny stawiasz na brodziku, następnie dokładasz boczne szyby do listw tak na rysunku powyżej i skręcasz. Na panel prysznicowy nakładasz uszczelki plastikowe i przykręcasz go do szyb. Następnie wiercisz dziury w brodziku i skręcasz go z szybami. Dach należy uzbroić, przykręcić deszczownicę, wentylator, głośnik i zakładasz go na kabinę. Należy go dopasować i wywiercić w nim dziury i skręcić go kabiną.

P.P.U. „MAZUR" Andrzej Mazur **www.mazurspa.pl**
Salon Wanien SPA
ul. Leśna 18, 33-100 Tarnów Tel.: 662 258 298
E-mail kontaktowy: spamazur@gmail.com
E-mail reklamacje: reklamacja.mazurspa@gmail.com

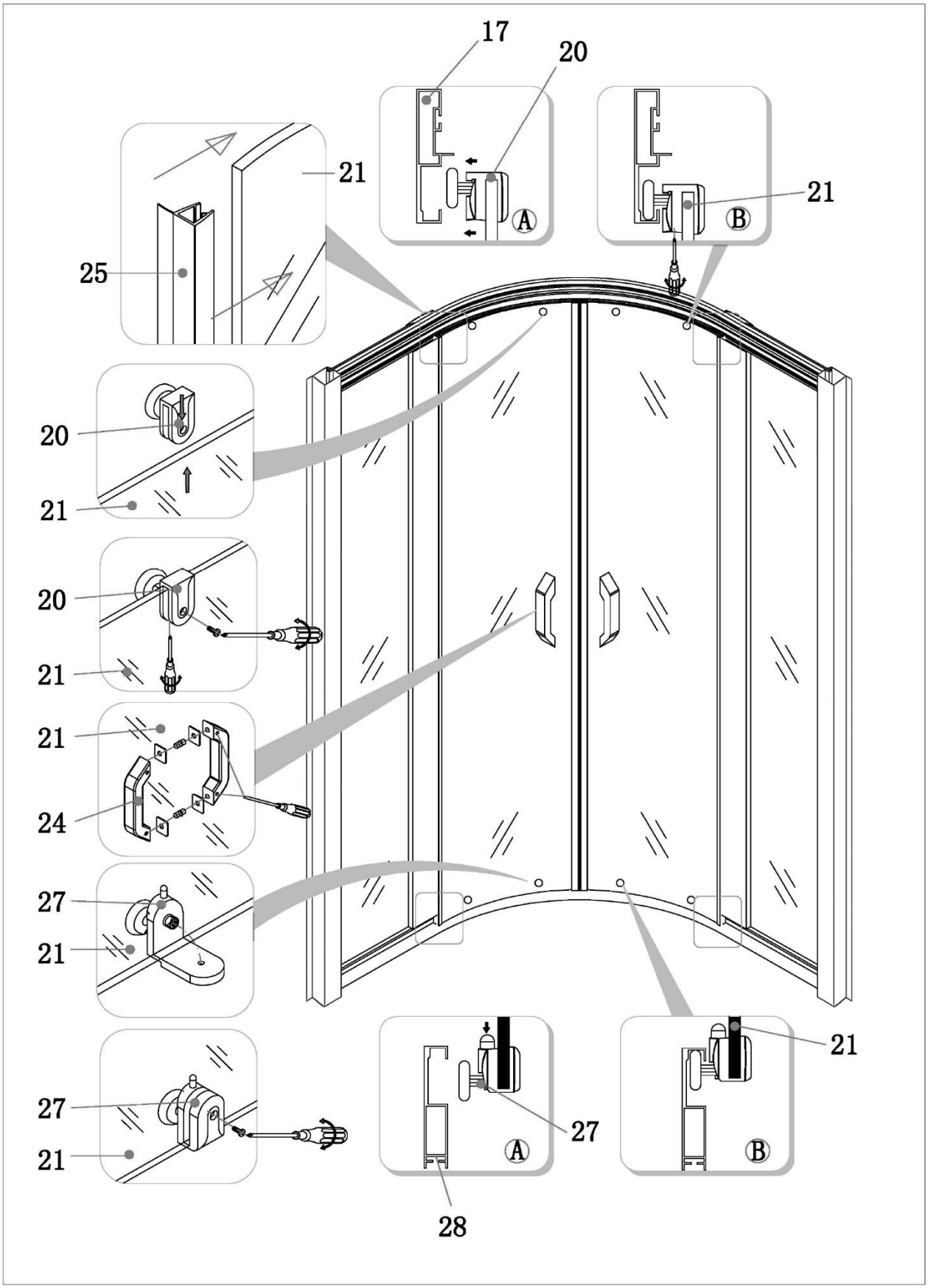

Montowanie drzwi do kabiny odbywa się tak jak na rysunku powyżej.

P.P.U. „MAZUR" Andrzej Mazur
Salon Wanien SPA
ul. Leśna 18, 33-100 Tarnów Tel.: 662 258 298
www.mazurspa.pl
E-mail kontaktowy: spamazur@gmail.com
E-mail reklamacje: reklamacja.mazurspa@gmail.com

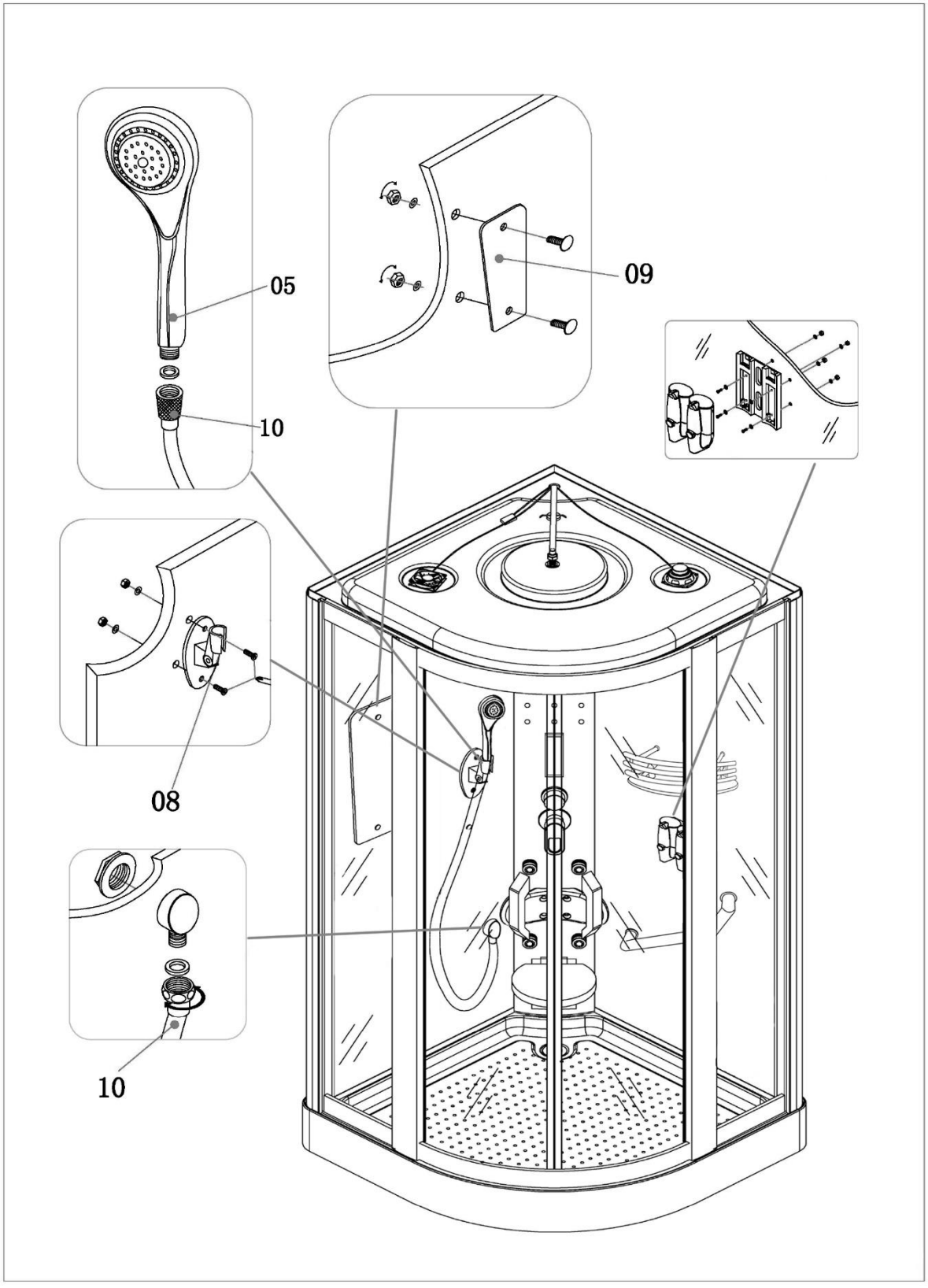

Kolejnym krokiem jest montaż całego wyposażenie kabiny półek lustra itd.
Po podłączeniu wodnych przewodów można rozpocząć łączenie ze sobą kabli z prądem do panelu sterowania. Kable mają przymocowane taśmy z opisem obrazkowym, gdzie należy podpiąć. Następnie przystępujesz do silikonowa całej kabiny. Przed dosunięciem do ściany zalecane jest sprawdzenie czy wszystko działa i czy nie ma wycieków wody na montowanych elementach. Po sprawdzeniu można dosunąć kabinę do rogu i cieszyć się z kąpieli.

P.P.U. „MAZUR" Andrzej Mazur **www.mazurspa.pl**
Salon Wanien SPA
ul. Leśna 18, 33-100 Tarnów Tel.: 662 258 298
E-mail kontaktowy: spamazur@gmail.com
E-mail reklamacje: reklamacja.mazurspa@gmail.com

Ostrzeżenie:

Urządzenie powinno być zainstalowane na bezpiecznej i uziemionej linii. Instalacja musi być wykonana przez wykwalifikowane osoby i zgodnie z normami instalacji elektrycznej.
W celu zapewnienia: działania urządzenia, bezpieczeństwa użytkownika, użytkownik powinien dokładnie przeczytać następujące punkty przed użyciem.
1. Użytkownik musi zainstalować urządzenie ściśle według wykresu montażowego i parametrów, które są podane przez naszą firmę.
2. Użytkownik musi przygotować kabel elektryczny 3-żyłowy.
3. Należy dokładnie sprawdzić połączenie między podajnikiem elektrycznym i członem sterującym, wyjścia liniowe nie może być połączone w krótkim spięciu. Urządzenie może być uruchomione tylko przy odpowiednim podłączeniu.
4. Aby zapewnić dobre działanie radia, antena powinna być ustawiona i zamocowana.
5. Nie podłączaj tego urządzenia do innych urządzeń elektrycznych niepolecanych przez firmę, nie rozdzielaj zapieczętowanych linii lub linii elektrycznych z skrzynki elektrycznej lub wyciągaj/wpychaj gniazd.
6. Ludzie chorzy na choroby serca, nadciśnienie i cukrzycę nie powinni używać natrysku parowego lub gorącej kąpieli. Zaleca się, aby dzieci nie używały samodzielnie wanny.
7. Nie kąp się po spożyciu alkoholu lub wyczerpujących ćwiczeniach.
8. Temperatura wody powinna wynosić mniej niż 45°C, zalecana temperatura to 30-38°C.
9. Nie kąp się zbyt długo, zalecany czas trwania kąpieli to 15-21 minut.
10. Zastrzegamy sobie prawo do zmiany informacji.
11. Odnosi się to również do konfiguracji i szczegółów produktu.
12. W celu konserwacji, skontaktuj się z osobami poleconymi przez dealera. Nie podejmuj samodzielnych prób naprawy, ponieważ dostawca nie będzie brał za nie odpowiedzialności.

Firma nie ponosi odpowiedzialności za konsekwencje spowodowane złym zainstalowaniem kabiny prysznicowej przez użytkownika.

Jeśli urządzenie nie jest używane przez długi czas, wyłącz źródło prądu i nie pozwól, żeby urządzenie było podpięte do prądu.

Czyszczenie i konserwacja:
1. W czasie transportu śruby mogą się poluzować. Przykręć wszystkie śruby i sprawdź połączenia przed instalacją produktu.
2. Czyść za pomocą miękkiej materiałowej ściereczki z łagodnym środkiem czyszczącym do usuwania zanieczyszczeń z powierzchni. Metalowe części możesz polerować ściereczką.
3. Kamień może być czyszczony ciepłym kwaskiem cytrynowym lub octem przy użyciu ściereczki. Nie używaj środków acetonowych i amoniowych.
4. Nie czyść kabiny szorstkimi przedmiotami, aby uniknąć zadrapań i nie czyść rozcieńczalnikiem NITRO.
5. Czyść kabinę i akcesoria przy użyciu benzyny ekstrakcyjnej, aby uniknąć zniszczeń.